ԱՌԱՋԻՆ ՀԱՐԿ ՉԱՓԱԳՐՈՒԹՅՈՒՆ

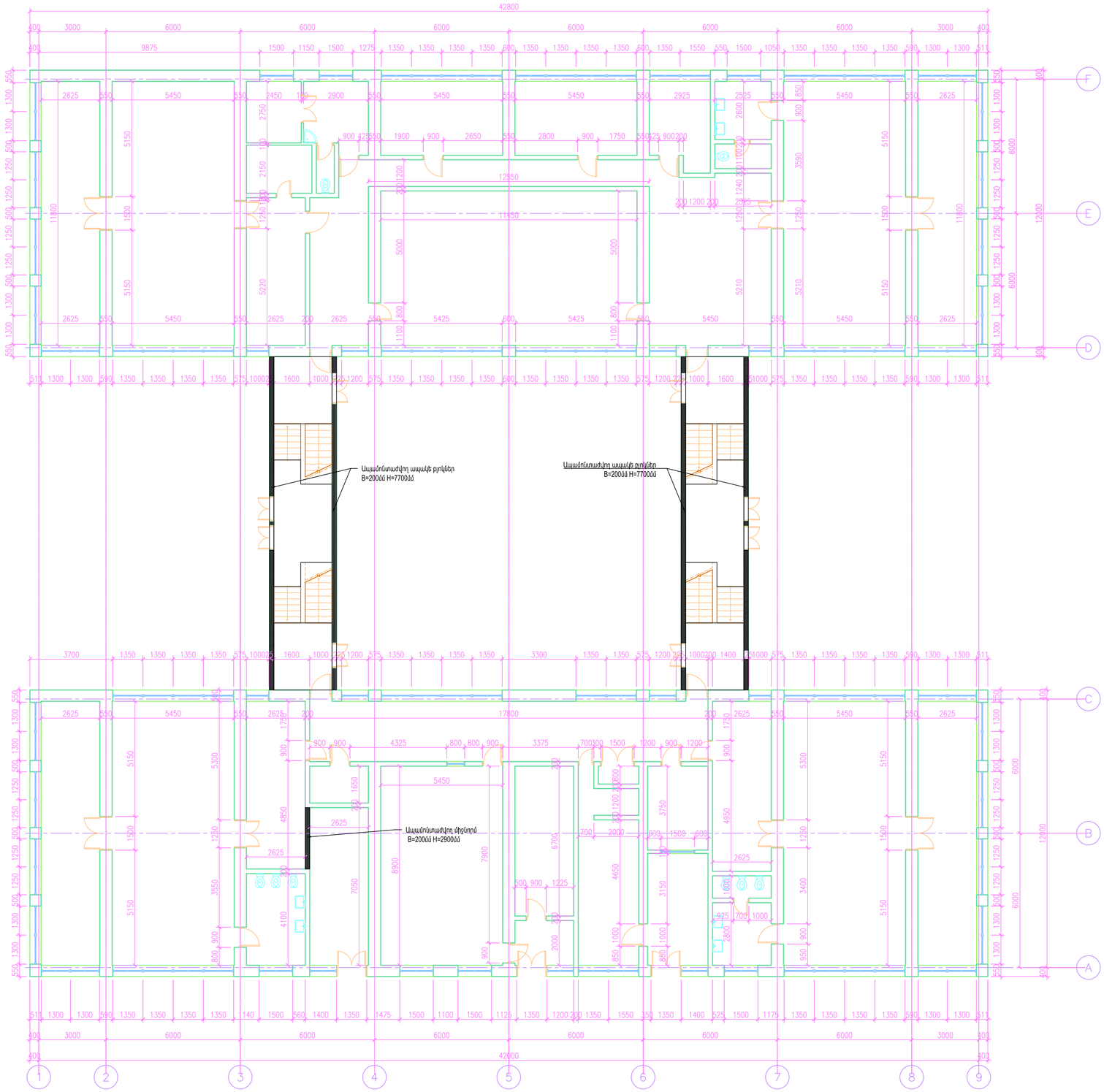

ՔԱՆԴՄԱՆ ԱՇԽԱՏԱՆՔՆԵՐ

Հ/Հ	Անվանում	Չափման միավոր	Քանակ
1	Գոյություն ունեցող փայտյա մանրահատակի քանդում	մ2	1638,6
2	Գոյություն ունեցող ց/ա հարթեցնող շերտի քանդում h=50մմ	մ2	1638,6
3	Գոյություն ունեցող զաջի սվաղի քանդում	մ2	3487,02
4	Գոյություն ունեցող ապակեբլոկների ապամոնտաժում 300x300x200մմ	մ2	393,4
5	Գոյություն ունեցող փայտյա վահանների ապամենտաժում	մ2	43,2
6	Գոյություն ունեցող աստիճանի բազրիքների ապամոնտաժում	մ	79,2
7	Գոյություն ունեցող միջնորմի քանդում h=200մմ	մ2	8
9	Տանիքի գոյություն ունեցող ջրթող խողովակների ապամոնտաժում	մ	28,8
10	Արտաքին պատի քանդում h=550մմ	մ2	0,9

ԼԳԾ	Հ.ՎԱՐԴԱՆՅԱՆ		Արտաքատի N 1 մանկապարտեզի շենքի հիմնանորոգ ում <<ՔՆ-ՊԸԱՇՁԲ-16/4>>		
			ԾԱՐՏԱՐԱՊԵՏԱԿԱՆ ՄԱՍ	ՓՈՒԼ	ԹԵՐԹ	ԹԵՐԹԵ
				ԱՆ	ԾՇ-2	
			ԱՌԱՋԻՆ ՀԱՐԿԻ ՉԱՓԱԳՐՈՒԹՅՈՒՆ	«ՎԻԼ-ՍԵՄ» ՍՊԸ		
ՊԱՇՏՈՆ	Ա.ԱԶՅԱՆՈՒՆ	ՍՏՈՐԳԳ.				

ԵՐԿՐՈՐԴ ՀԱՐԿ ՉԱՓԱԳՐՈՒԹՅՈՒՆ

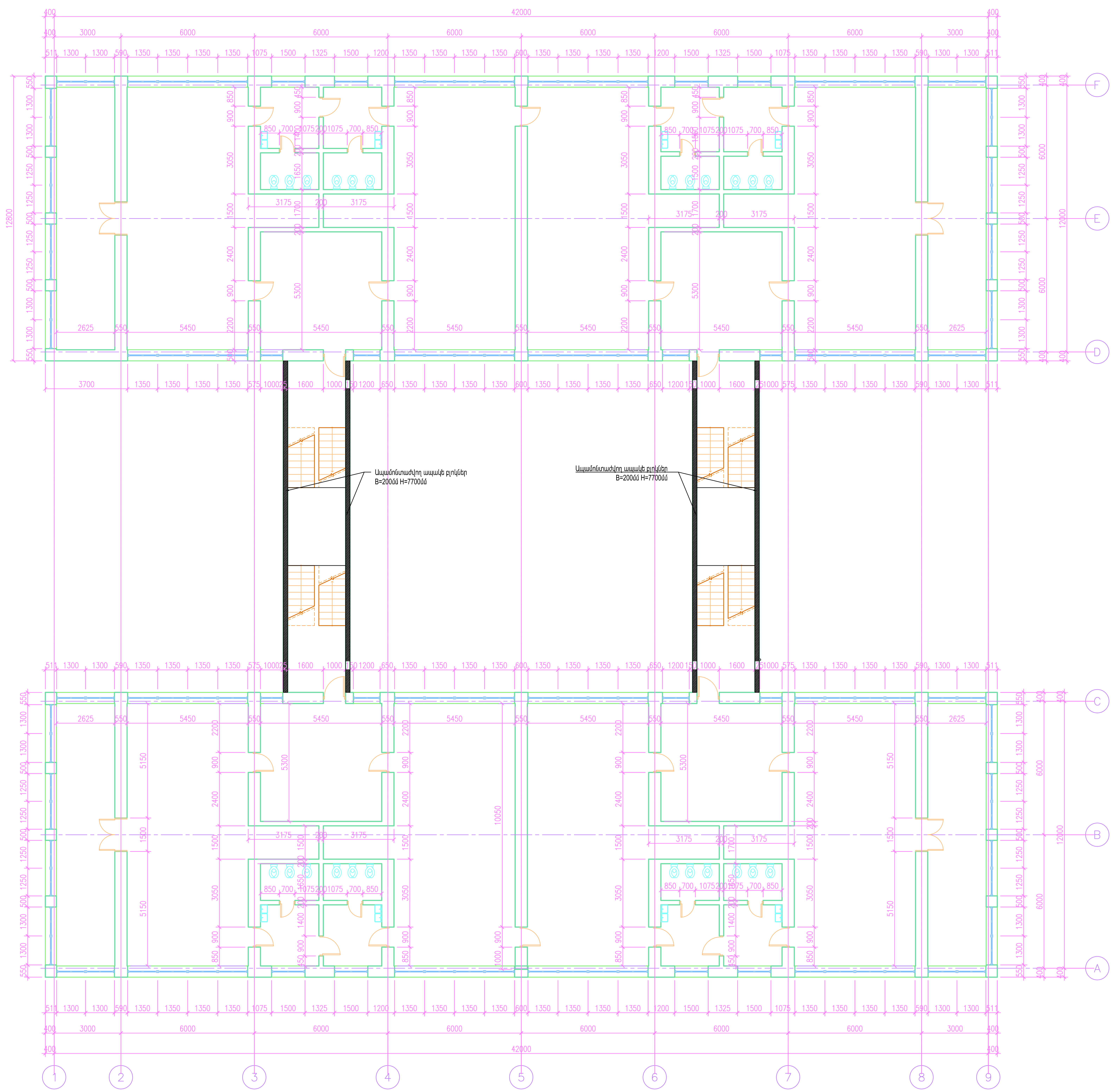

ՆԳճ	Հ.ՎԱՐԴԱՆՅԱՆ		Արտաշատի N 1 մանկապարտեզի շենքի հիմնանորոգ ում <<ՔՆ-ՊԸԱՇՉԲ-16/4>>			
			ՃԱՐՏԱՐԱՊԵՏԱԿԱՆ ՄԱՍ	ՓՈՒԼ	ԹԵՐԹ	ԹԵՐԹԵ
				ԱՆ	ՃՇ-3	
			ԵՐԿՐՈՐԴ ՀԱՐԿԻ ՉԱՓԱԳՐՈՒԹՅՈՒՆ	«ՎԻԼ-ՍԵՄ» ՍՊԸ		
ՊԱՇՏՈՆ	Ա.ԱԶԳԱՆՈՒՆ	ՍՏՈՐԱԳՐ.				

ԱՌԱՋԻՆ ՀԱՐԿ ՀԱՏԱԿԱԳԻԾ

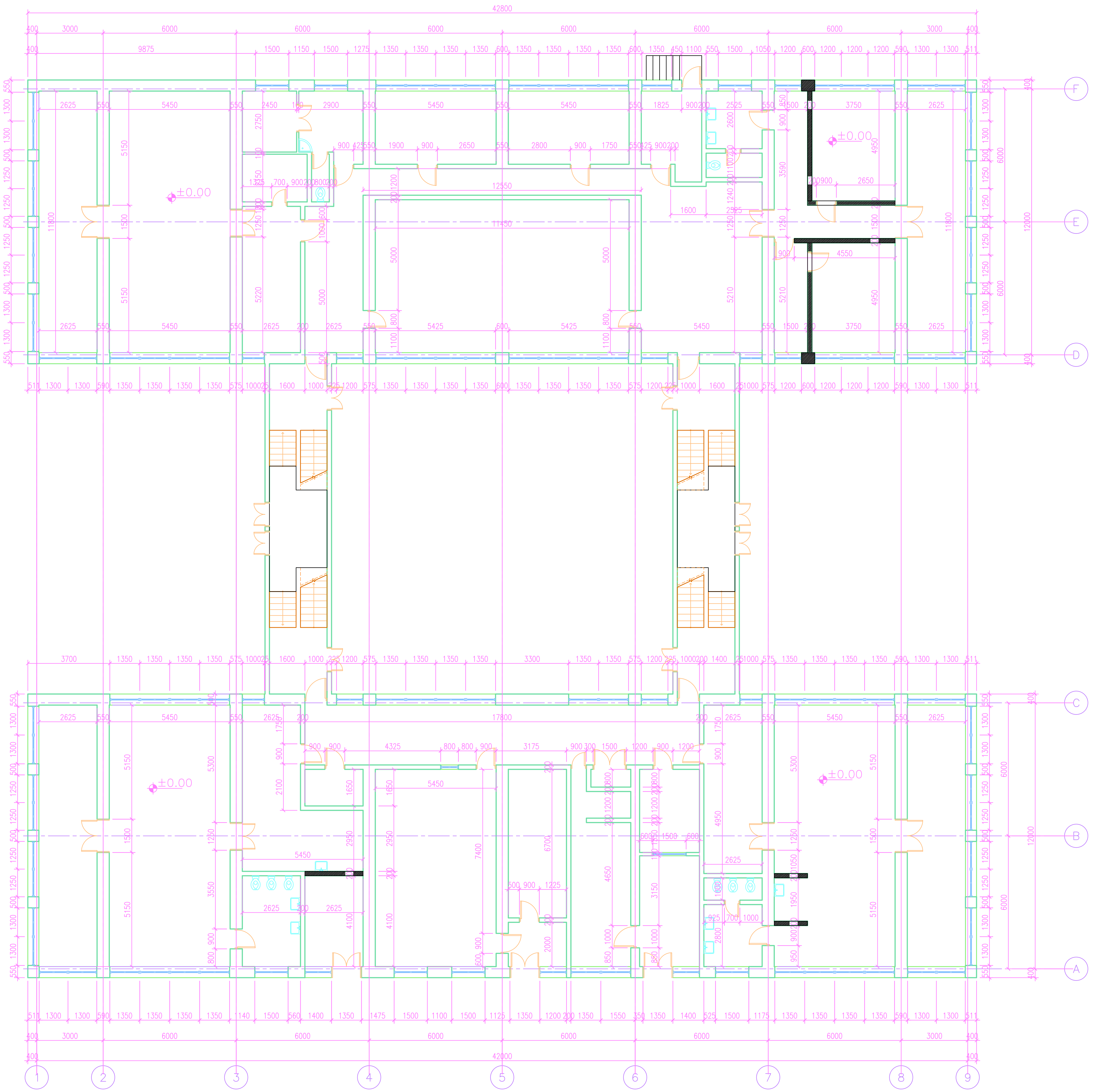

ՆԵՐՔԻՆ ԴՌՆԵՐԻ ՄԱՍՆԱԳԻՐ

ՄԱԿՆԻՇԱ ՎՈՐՈՒՄ	ԷՍՔԻԶԻ ՉԱՓԵՐԸ մմ			1 ՅԱՐԿ		2 ՅԱՐԿ	
		A	H	Քանակը	Ընդհանուր մակերեսը	Քանակը	Ընդհանուր մակերեսը
Դ-1	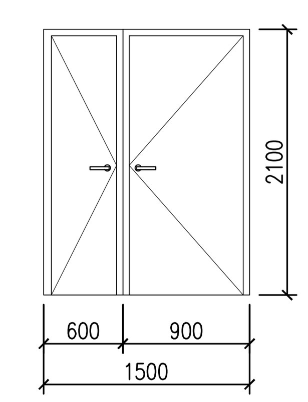	1500	2100	5	15.8	4	12.6
Դ-2	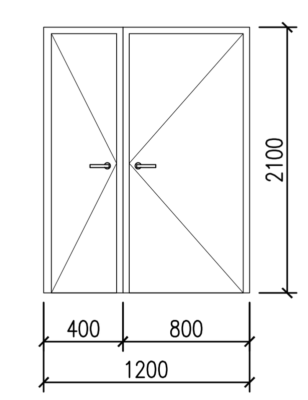	1200	2100	4	10.1	0	0
Դ-3	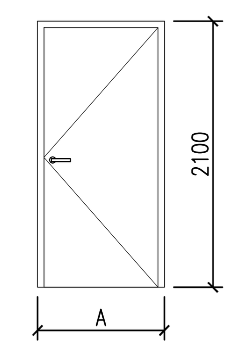	700	2100	2	3.0	0	0
Դ-4		1000	2100	5	10.5	4	8.4
Դ-5		900	2100	6	11.4	10	18.9
Դ-6		800	2100	2	17.6	0	0

ԱՐՏԱՔԻՆ ԴՌՆԵՐԻ ՄԱՍՆԱԳԻՐ

ՄԱԿՆԻՇԱ ՎՈՐՈՒՄ	ԷՍՔԻԶԻ ՉԱՓԵՐԸ մմ	A	H	1 ՅԱՐԿ Քանակը	1 ՅԱՐԿ Ընդհանուր մակերեսը	2 ՅԱՐԿ Քանակը	2 ՅԱՐԿ Ընդհանուր մակերեսը
Դ-7	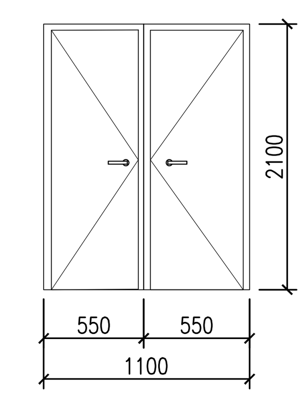	1100	2100	8	25.2	0	0
Դ-8	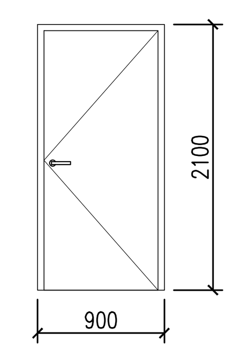	900	2100	1	1.9	0	0

ՆԳՃ	Հ.ՎԱՐԴԱՆՅԱՆ		Արտաշատի N 1 մանկապարտեզի շենքի հիմնանորոգ ում <<ՔՆ-ՊԸԱՇՁԲ-16/4>>			
			ՃԱՐՏԱՐԱՊԵՏԱԿԱՆ ՄԱՍ	ՓՈՒԼ	ԹԵՐԹ	ԹԵՐԹԵ
				ԱՆ	ՃՇ-4	
ՊԱՇՏՈՆ	Ա.ԱԶԳԱՆՈՒՆ	ՍՏՈՐԱԳՐ.	ԱՌԱՋԻՆ ՀԱՐԿԻ ՀԱՏԱԿԱԳԻԾ ԵՎ ԴՌՆԵՐԻ ՄԱՍՆԱԳԻՐ	«ՎԻԼ-ՍԵՄ» ՍՊԸ		

ԵՐԿՐՈՐԴ ՀԱՐԿ ՀԱՏԱԿԱԳԻԾ

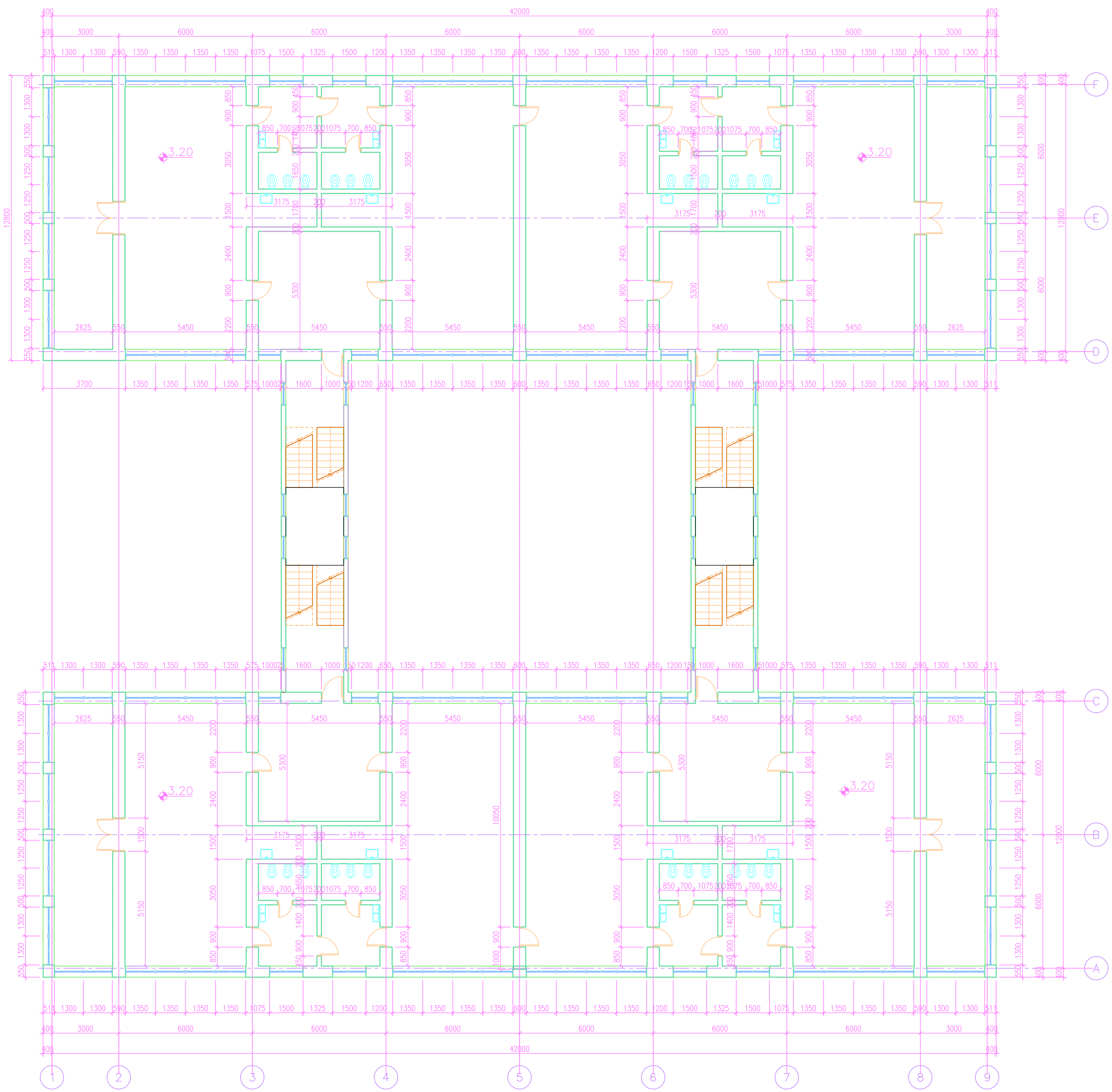

ՊԱՏՈՒՀԱՆՆԵՐԻ ՄԱՍՆԱԳԻՐ

ՄԱԿՆԻՇԱ ՎՈՐՈՒՄ	ԷՍՔԻԶԻ ՉԱՓԵՐԸ մմ			1 ՀԱՐԿ			2 ՀԱՐԿ		
				Քանակը	Ընդհանուր մակերեսը	Չբացվող մակերեսը	Քանակը	Ընդհանուր մակերեսը	Չբացվող մակերեսը
	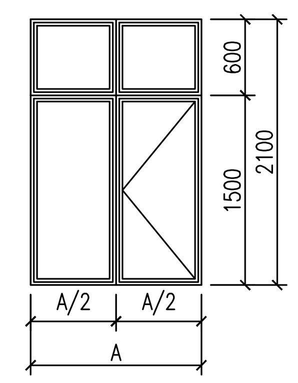	A	H						
Պ-1		1350	2100	49	139.0	49.6	64	181.5	64.8
Պ-2		1300	2100	28	76.5	27.3	30	81.9	29.3
Պ-3		1250	2100	16	42	15	16	42	15
Պ-4		1200	2100	2	5.1	1.8	0	0	0
	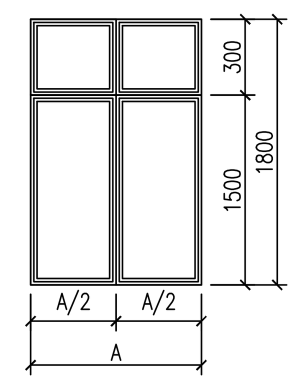	A	H						
Պ-5		1000	1800	0	0	0	16	28,8	28,8

ՆԳճ	Հ.ՎԱՐԴԱՆՅԱՆ		Արտաշատի N 1 մանկապարտեզի շենքի հիմնանորոգ ում <<ՔՆ-ՊԸԱՇՋԲ-16/4>>
			ՃԱՐՏԱՐԱՊԵՏԱԿԱՆ ՄԱՍ — ՓՈՒԼ: ԱՆ; ԹԵՐԹ: ՃՇ-5; ԹԵՐԹԵ
ՊԱՇՏՈՆ	Ա.ԱԶԳԱՆՈՒՆ	ՍՏՈՐԱԳՐ.	ԵՐԿՐՈՐԴ ՀԱՐԿԻ ՀԱՏԱԿԱԳԻԾ ԵՎ ՊԱՏՈՒՀԱՆՆԵՐԻ ՄԱՍՆԱԳԻՐ — «ՎԻԼ-ՍԵՄ» ՍՊԸ

ԱՌԱՋԻՆ ՀԱՐԿ ՍԵՆՔԵՐԻ ԴԱՍԱՎՈՐՎԱԾՈՒԹՅՈՒՆ

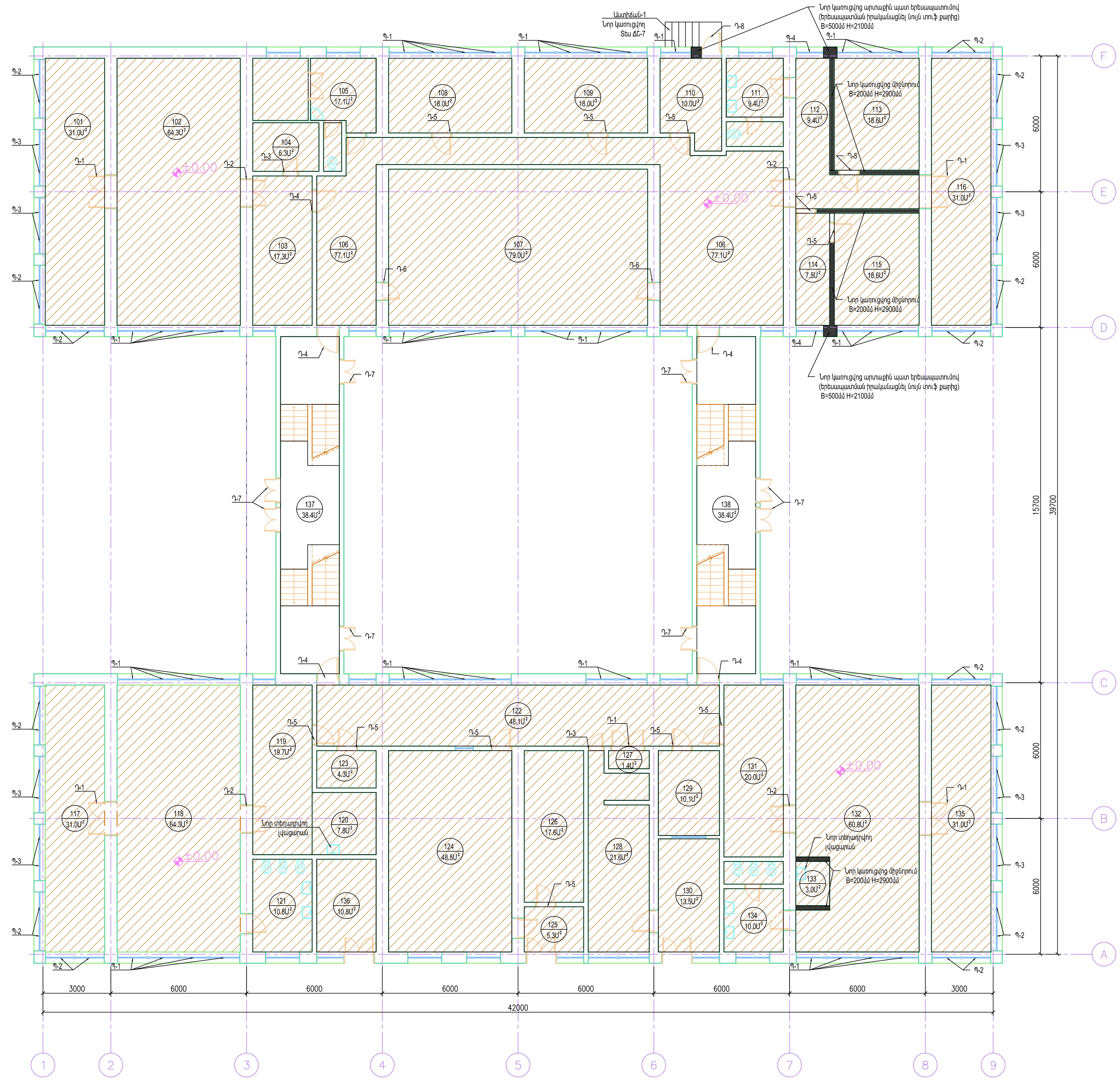

ՍԵՆՔԵՐԻ ԱՆՎԱՆԱՑԱՆԿ

Հ/Հ	Սենքի անվանումը	Հատակ				Առաստաղ	Պատերի հարդարում		Ծանոթություն
		Ընդ	Մամլոգրանիտ	Լամինատ	Վինիլ	Լատեքսային ներկ	լատեքսային ներկ	կերամիկական սալիկ	
101	Ֆիզկուլտուրայի դահլիճ	31	0	0	31	31	53,8	0,0	
102	Ֆիզկուլտուրայի դահլիճ	64,3	0	0	64,3	64,3	82,9	0,0	
103	Հանդերձարան	17,3	0	17,3	0	17,3	46,8	0,0	
104	Պահեստ	6,3	6,3	0	0	6,3	28,1	0,0	
105	Բուժկետ	0	0	0	0	0	82,1	0,0	Նորոգված
106	Միջանցք	77,1	77,1	0	0	77,1	183,3	0,0	
107	Դահլիճ	79	0	79	0	79	80,4	0,0	
108	Գրասենյակ	18	0	18	0	18	37,5	0,0	
109	Գրասենյակ	18	0	18	0	18	37,5	0,0	
110	Կաթսայատուն	10	0	10	0	10	32,2	0,0	
111	Սանհանգույց	0	0	0	0	0	50,5	0,0	Նորոգված
112	Միջանցք	15,9	15,9	0	0	15,9	57,0	0,0	
113	Գրասենյակ	18,6	0	18,6	0	18,6	41,0	0,0	
114	Ընդունարան	7,5	0	7,5	0	7,5	31,1	0,0	
115	Տնօրենի սենյակ	18,6	0	18,6	0	18,6	41,0	0,0	
116	Ցուցասրահ	31	0	31	0	31	48,2	0,0	
117	Ննջարան	31	0	31	0	31	53,7	0,0	
118	Խաղասենյակ	64,3	0	64,3	0	64,3	71,6	0,0	
119	Նախամուտք	19,7	0	19,7	0	19,7	52,0	0,0	
120	Բուֆետ	7,8	7,8	0	0	7,8	11,8	12,7	կ.ս. H=1,5մ
121	Սանհանգույց	0	0	0	0	0	39,2	0,0	Նորոգված
122	Միջանցք	48,1	48,1	0	0	48,1	78,2	0,0	
123	Պահեստ	4,3	4,3	0	0	4,3	22,8	0,0	
124	Խոհանոց	0	0	0	0	0	83,2	0,0	
125	Միջանցք	5,3	5,3	0	0	5,3	17,8	0,0	
126	Պահեստ	17,6	17,6	0	0	17,6	52,3	0,0	
127	Էլ. Վահանակ	1,4	0	0	0	1,4	11,9	0,0	Ց/Ա հատակ
128	Արդուկի սենյակ	21,6	21,6	0	0	21,6	69,4	0,0	
129	աաաաաաաա	10,1	10,1	0	0	10,1	33,3	0,0	
130	Լվացքատուն	0	0	0	0	0	44,7	0,0	Նորոգված
131	Նախամուտք	20	0	20	0	20	52,8	0,0	
132	Խաղասենյակ	60,8	0	60,8	0	60,8	81,6	0,0	
133	Բուֆետ	3	3	0	0	3	6,9	7,4	կ.ս. H=1,5մ
134	Սանհանգույց	0	0	0	0	0	20,9	0,0	Նորոգված
135	Ննջարան	31	0	31	0	31	48,3	0,0	
136	օժանդակ սենյակ	10,8	10,8	0	0	10,8	33,4	0,0	
137	Տաք անցում	38,4	27,3	0	0	38,4	15,6	0,0	
138	Տաք անցում	38,4	27,3	0	0	38,4	15,6	0,0	
	Ընդամենը	846,2	282,5	444,8	95,3	846,2	1850,3	20,1	

ԾԱՆՈԹՈՒԹՅՈՒՆ

1. Քանդել գոյություն ունեցող գաջի սվաղը իրականացնելնոր գաջի սվաղ համապատասխան հարդարումով
2. Շենքի տաք անցումների (C-D առանցքներով) գոյություն ունեցող ապակե բլեկների ապամոնտաժում, նոր սենդվիչ պանելների մենտաժում
3. Գոյություն ունեցող փայտյա պատուհանների ապամոնտաժում , նոր պատուհանների տեղադրում սպիտակ գույնի պրոֆիլներով ՝ պահպանելով գոյություն ուեցող նոր պատուհանների հետ նմանությունը
4. Գոյություն ունեցող դռների ապամոնտաժում , նոր դռների տեղադրում սպիտակ գույնի պրոֆիլներով ՝ պահպանելով գոյություն ուեցող նոր պատուհանների հետ նմանությունը

ՆԳճ	Հ.ՎԱՐԴԱՆՅԱՆ		Արտաշատի N 1 մանկապարտեզի շենքի հիմնանորոգ ում <<ՔՆ-ՊԸԱՇՉԲ-16/4>>			
			ՃԱՐՏԱՐԱՊԵՏԱԿԱՆ ՄԱՍ	ՓՈՒԼ	ԹԵՐԹ	ԹԵՐԹԵ
				ԱՆ	ՃՇ-6	
			ԱՌԱՋԻՆ ՀԱՐԿԻ ՍԵՆՔԵՐԻ ՀԱՏԱԿԱԳԻԾ ԵՎ ՄԱՍՆԱԳԻՐ	«ՎԻԼ-ՍԵՄ» ՍՊԸ		
ՊԱՇՏՈՆ	Ա.ԱԶԳԱՆՈՒՆ	ՍՏՈՐԱԳՐ.				

ԵՐԿՐՈՐԴ ՀԱՐԿ ՍԵՆՔԵՐԻ
ԴԱՍԱՎՈՐՎԱԾՈՒԹՅՈՒՆ

ՍԵՆՔԵՐԻ ԱՆՎԱՆԱՑԱՆԿ

Հ/Հ	Սենքի անվանումը	Հատակ				Առաստաղ	Պատերի հարդարում		Ծանոթություն
		Ընդ	Մամլոգրանիտ	Լամինատ	Վինիլ	Լատեքսային ներկ	լատեքսային ներկ	կերամիկական սալիկ	
201	Ննջարան	31	0	31	0	31	53,8	0,0	
202	Խաղասենյակ	64,3	0	64,3	0	64,3	70,4	0,0	
203	Բուֆետ	4,8	4,8	0	0	4,8	11,1	11,9	կ.ս. H=1,5մ
204	Սանհանգույց	0	0	0	0	0	55,7	0,0	Նորոգված
205	Նախամուտք	28,9	28,9	0	0	28,9	54,6	0,0	
206	Ննջարան Խաղասենյակ	64,3	0	64,3	0	64,3	71,7	0,0	
207	Սանհանգույց	0	0	0	0	0	55,7	0,0	Նորոգված
208	Բուֆետ	4,8	4,8	0	0	4,8	11,1	11,9	կ.ս. H=1,5մ
209	Ննջարան Խաղասենյակ	64,3	0	64,3	0	64,3	71,7	0,0	
210	Սանհանգույց	0	0	0	0	0	55,7	0,0	Նորոգված
211	Բուֆետ	4,8	4,8	0	0	4,8	11,1	11,9	կ.ս. H=1,5մ
212	Նախամուտք	28,9	28,9	0	0	28,9	54,6	0,0	
213	Խաղասենյակ	64,3	0	64,3	0	64,3	73,6	0,0	
214	Սանհանգույց	0	0	0	0	0	55,7	0,0	Նորոգված
215	Բուֆետ	4,8	4,8	0	0	4,8	11,1	11,9	կ.ս. H=1,5մ
216	Ննջարան	31	0	31	0	31	47,5	0,0	
217	Ննջարան	31	0	31	0	31	48,3	0,0	
218	Խաղասենյակ	64,3	0	64,3	0	64,3	70,4	0,0	
219	Բուֆետ	4,8	4,8	0	0	4,8	11,1	11,9	կ.ս. H=1,5մ
220	Սանհանգույց	0	0	0	0	0	55,7	0,0	Նորոգված
221	Նախամուտք	28,9	28,9	0	0	28,9	54,6	0,0	
222	Ննջարան Խաղասենյակ	64,3	0	64,3	0	64,3	71,7	0,0	
223	Բուֆետ	4,8	4,8	0	0	4,8	11,1	11,9	կ.ս. H=1,5մ
224	Սանհանգույց	0	0	0	0	0	55,7	0,0	Նորոգված
225	Ննջարան Խաղասենյակ	64,3	0	64,3	0	64,3	71,7	0,0	
226	Բուֆետ	4,8	4,8	0	0	4,8	11,1	11,9	կ.ս. H=1,5մ
227	Սանհանգույց	0	0	0	0	0	55,7	0,0	Նորոգված
228	Նախամուտք	28,9	28,9	0	0	28,9	54,6	0,0	
229	Խաղասենյակ	64,3	0	64,3	0	64,3	70,4	0,0	
230	Բուֆետ	4,8	4,8	0	0	4,8	11,1	11,9	կ.ս. H=1,5մ
231	Սանհանգույց	0	0	0	0	0	55,7	0,0	Նորոգված
232	Ննջարան	31	0	31	0	31	48,3		
233	Տաք անցում	38,4	27,3	0	0	38,4	15,6	0,0	
234	Տաք անցում	38,4	27,3	0	0	38,4	15,6	0,0	
	Ընդամենը	792,4	154	638,4	0	869,2	1521,9	94,8	

ԾԱՆՈԹՈՒԹՅՈՒՆ

1. Քանդել գոյություն ունեցող գաջի սվաղը իրականացնելնոր գաջի սվաղ համապատասխան հարդարումով
2. Շենքի տաք անցումների (C-D առանցքներով) գոյություն ունեցող ապակե բլեկների ապամոնտաժում, նոր սենդվիչ պանելների մեոնտաժում
3. Գոյություն ունեցող փայտյա պատուհանների ապամոնտաժում , նոր պատուհանների տեղադրում սպիտակ գույնի պրոֆիլներով ՝ պահպանելով գոյություն ուեցող նոր պատուհանների հետ նմանությունը
4. Գոյություն ունեցող դռների ապամոնտաժում , նոր դռների տեղադրում սպիտակ գույնի պրոֆիլներով ՝ պահպանելով գոյություն ուեցող նոր պատուհանների հետ նմանությունը

МՈՆՏԱԺԱՅԻՆ ԵՎ ՎԵՐԱՆՈՐՈԳՄԱՆ ԱՇԽԱՏԱՆՔՆԵՐ

Հ/Հ	Անվանում	Չափման միավոր	Քանակ
1	Գոյություն ունեցող արտաքին քրքատաշ բազալտե շարի վերականգնում	մ2	38,8
2	Գոյություն ունեցող աստիճանի բազրիքների մոնտաժում	մ2	79,2
3	Տանիքի ջրթող խողովակների մոնտաժում	մ	28,8
4	Տաք անցումներում «սենդվիչ» պանելների մոնտաժում	մ2	393,4
5	Ներդիր էլեմենտ 1 δ=0,55մմ b=241մմ	մ	96
6	Ներդիր էլեմենտ 2 δ=0,55մմ b=258մմ	մ	59,6
7	Ներդիր էլեմենտ 3 δ=0,55մմ b=158մմ	մ	76,8
8	Աստիճանների գոյություն ունեցող գրանիտե քարերի փայլեցում	մ2	64,8
9	Նոր միջնորմի կառուցում h=200մմ ամրանավորումով	մ2	65,9
10	Նոր արտաքին պատի իրականացում երեսապատումով h=550մմ	մ2	3,8

ՆԳճ	Հ.ՎԱՐԴԱՆՅԱՆ		Արտաշատի N 1 մանկապարտեզի շենքի հիմնանորոգ ում <<ՔՆ-ՊԸԱՇՁԲ-16/4>>
			ՃԱՐՏԱՐԱՊԵՏԱԿԱՆ ՄԱՍ — ՓՈՒԼ: ԱՆ; ԹԵՐԹ: ՃՇ-7; ԹԵՐԹԵ
ՊԱՇՏՈՆ	Ա.ԱԶԳԱՆՈՒՆ	ՍՏՈՐԱԳՐ.	ԵՐԿՐՈՐԴ ՀԱՐԿԻ ՍԵՆՔԵՐԻ ՀԱՏԱԿԱԳԻԾ ԵՎ ՄԱՍՆԱԳԻՐ — «ՎԻԼ-ՍԵՄ» ՍՊԸ